78001KF-MN

Induktions-Glaskeramik-Kochfeld
Ceramic glass induction hob
Glaskeramische inductie-kookplaat

Montage- und Gebrauchsanweisung
Installation and Operating Instructions
Montage- en gebruiksaanwijzing

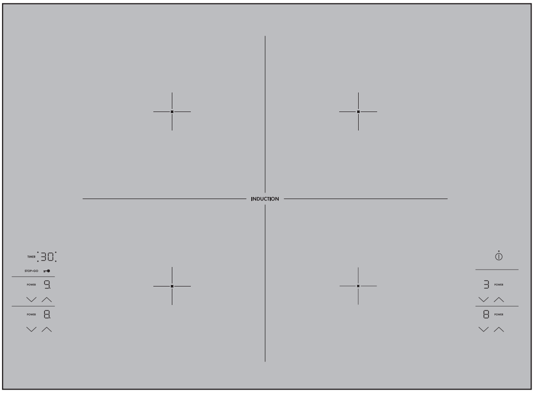

Downloaded from www.vandenborre.be

Geachte klant,

Lees deze gebruiksaanwijzing zorgvuldig door en bewaar de gebruiksaanwijzing zodat deze later kan worden geraadpleegd.
Geef deze gebruiksaanwijzing door aan een eventuele volgende eigenaar van het apparaat.

De volgende symbolen worden in de tekst gebruikt:

Veiligheidsvoorschriften
Waarschuwing! Aanwijzingen ten behoeve van uw persoonlijke veiligheid.
Let op! Aanwijzingen om beschadiging van het apparaat te voorkomen.

Aanwijzingen en praktische tips

Milieu-informatie

Downloaded from www.vandenborre.be

Inhoud

Gebruiksaanwijzing 66

Veiligheidsvoorschriften 66

Beschrijving van het apparaat 68
Uitrusting kookplaat 68
Uitrusting bedieningsveld 69
Touch-control-sensorvelden 69
Indicaties 70
Restwarmte-indicatie 70

Bediening van het apparaat 71
Apparaat in- en uitschakelen 71
Kookstand instellen 71
STOP+GO-functie in- en uitschakelen 71
Automatisch kooksysteem gebruiken 72
Bedieningsveld vergrendelen / ontgrendelen 73
Kinderbeveiliging gebruiken 74
Powerfunctie in-en uitschakelen 75
Timer gebruiken 76
Koken op twee kookzones tegelijk 78
Veiligheidsuitschakeling 79

Tips voor koken en braden 80
Kookgerei voor inductie-kookzones 80
Tips voor energiebesparing 81
Toepassingsvoorbeelden voor het koken 81

Reiniging en onderhoud 83

Wat is er aan de hand als 84

Afvalverwerking 86

Montageaanwijzing 87

Garantievoorwaarden 89

Adres service-afdeling 93

Service 94

Montage 95

Downloaded from www.vandenborre.be

Veiligheidsvoorschriften

Neem deze aanwijzingen in acht, omdat anders bij eventuele schade het recht op garantie vervalt.

Dit apparaat is in overeenstemming met de volgende EG-richtlijnen:
– 73/23/EEG van 19.02.1973 Laagspanningsrichtlijn
– 89/336/EEG van 03.05.1989 EMC-richtlijn inclusief aangepaste richtlijn 92/31/EEG
– 93/68/EEG van 22.07.93 CE-markeringsrichtlijn

Gebruik volgens de voorschriften

- Dit apparaat mag alleen in het huishouden worden gebruikt voor het koken, braden en bakken van levensmiddelen.
- Het apparaat mag niet worden gebruikt als werkblad of aanrecht.
- Het is niet toegestaan het appaat om te bouwen of te veranderen.
- Brandbare vloeistoffen, licht ontvlambare materialen of smeltbare voorwerpen (bijv. folie, kunststof, aluminium) niet op het apparaat of in de direct omgeving daarvan plaatsen of opbergen.

Veiligheid voor kinderen

- Houd kleine kinderen altijd uit de buurt van het apparaat.
- Grotere kinderen mogen alleen onder begeleiding en toezicht met het apparaat werken.
- Om onbedoeld inschakelen door kleine kinderen of huisdieren te voorkomen, is het aan te bevelen de kinderbeveiliging te activeren.

Algemene veiligheid

- Het apparaat mag alleen worden gemonteerd en aangesloten door een erkend elektro-installateur.
- Inbouwapparaten mogen alleen worden gebruikt nadat deze zijn ingebouwd in voorgeschreven, passende inbouwkasten en werkbladen.
- Bij storingen aan het apparaat of beschadiging van het glaskeramiek (breuken, sprongen resp. scheuren) moet het apparaat worden uitgeschakeld en worden losgekoppeld van het elektriciteitsnet, om gevaar op elektrische schokken te voorkomen.
- Reparaties aan het apparaat mogen alleen worden uitgevoerd door vakmensen.

Downloaded from www.vandenborre.be

Veiligheid tijdens het gebruik

- Verwijder stickers en folies van het glaskeramiek.
- Wanneer u onoplettend bent tijdens het werken met het apparaat, bestaat er risico op verbranding.
- De snoeren van elektrische apparaten mogen niet tegen het hete apparaatoppervlak resp. hete pannen aankomen.
- Oververhit vet en olie is licht ontvlambaar. Laat het apparaat niet zonder toezicht achter wanneer u kookt met vet of olie (bijv. patat bakken).
- De kookzones moeten na ieder gebruik worden uitgeschakeld.
- Gebruikers met geïmplanteerde pacemakers dienen met het bovenlichaam een afstand van ten minste 30 cm van de ingeschakelde inductie-kookzones aan te houden.
- Gevaar voor verbranding! Materialen van metaal, zoals bijv. messen, vorken, lepels en pannendeksels niet op de kookzone leggen, omdat deze heet kunnen worden.

Veiligheid bij het schoonmaken

- Voor het schoonmaken moet het apparaat zijn uitgeschakeld en afgekoeld.
- Uit veiligheidsoverwegingen is het niet toegestaan het apparaat met een stoom- of een hogedrukreiniger schoon te maken.

Voorkoming van beschadiging van het apparaat

- Het glaskeramiek kan worden beschadigd door vallende voorwerpen.
- Door stoten met pannen kan de rand van het glaskeramiek beschadigd raken.
- Pannen van gietijzer of gietaluminium of pannen met een beschadigde bodem kunnen bij het verschuiven het glaskeramiek bekrassen.
- Voorwerpen die kunnen smelten en gerechten die kunnen overkoken, kunnen inbranden op het glaskeramiek en moeten direct worden verwijderd.
- De kookzones mogen niet worden gebruikt als er geen pan of een lege pan op staat.
- Het droogkoken van pannen moet worden voorkomen. Hierdoor kan het kookgerei of glaskeramiek worden beschadigd.
- De luchtopening van 5 mm tussen de werkplaat en het daaronder liggende meubelfront mag niet niet worden afgedekt.

Downloaded from www.vandenborre.be

Beschrijving van het apparaat

Uitrusting kookplaat

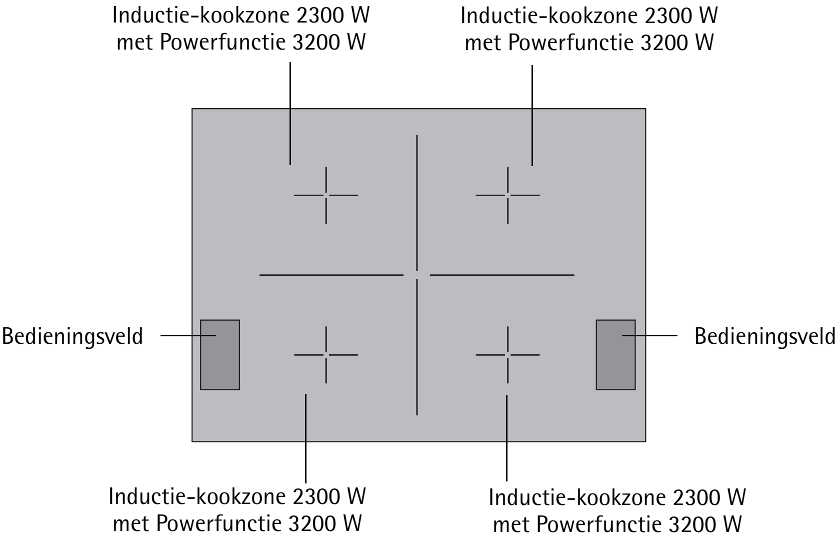

De kookplaat is verdeeld in vier kookzones. In elke kookzone bevindt zich onder het glaskeramiek een inductieverwarmingselement, waarvan het midden met een kruis op het glaskeramische oppervlak is gemarkeerd. Kookgerei kan naar believen op elke kookzone worden geplaatst. De kruismarkering moet echter volledig zijn bedekt door kookgerei. De bodem van het kookgerei moet een diameter hebben van 130-210 mm.
Groter kookgerei, zoals bijvoorbeeld een braadpan, kan op twee kookzones tegelijk worden verhit. Daarbij moeten beide kruismarkeringen ten minste tot het midden door het kookgerei zijn bedekt.

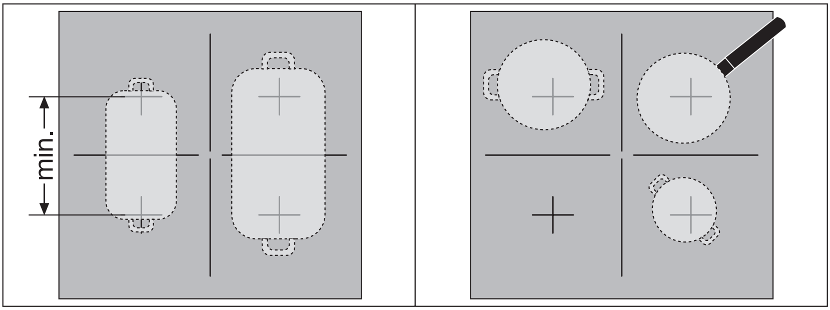

Downloaded from www.vandenborre.be

Uitrusting bedieningsveld

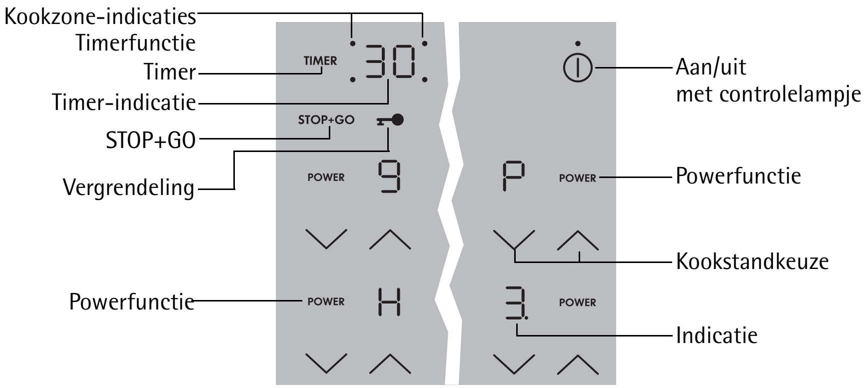

Touch-control-sensorvelden

Het apparaat wordt bediend door middel van touch-control-sensorvelden. Functies worden door het aanraken van de sensorvelden gestuurd en door indicaties en akoestische signalen bevestigd.
De sensorvelden moeten van bovenaf worden aangeraakt, zonder andere sensorvelden te bedekken.

Sensorveld		Functie
	Aan/uit	Apparaat in- en uitschakelen
	Instellingen verhogen	Kookstand/Tijd verhogen
	Instellingen verlagen	Kookstand/Tijd verlagen
TIMER	Timer	Timerkeuze
	Vergrendeling	Bedieningsveld ver-/ ontgrendeld
POWER	Power	Powerfunctie in-/uitschakelen
STOP+GO	Stop+Go	Warmhoudstand in-/uitschakelen

Waarschuwing! Gevaar voor verbranding door afstralende warmte. Langere tijd koken op hogere kookstanden met groter kookgerei op de voorste kookzones kan tot gevolg hebben dat de sensorvelden warm worden. Sensorvelden voorzichtig aanraken.

Downloaded from www.vandenborre.be

Indicaties

Indicatie		Beschrijving
0		Kookzone is uitgeschakeld
u	Warmhoudstand	Warmhoudstand/STOP+GO-functie is ingeschakeld
1 - 9	Kookstanden	Kookstand is ingesteld
2. - 6.	Kookstanden met decimale punt	Tussenstand is ingeschakeld
A	Automatisch kooksysteem	Automatische kooksysteem is actief
E	Fout	Er is een storing opgetreden
F	Panherkenning	Kookgerei is ongeschikt of te klein of er is geen kookgerei geplaatst
H	Restwarmte	Kookzone is nog warm
L	Kinderbeveiliging	Vergrendeling/kinderbeveiliging is ingeschakeld
P	Power	Powerfunctie is ingeschakeld
-	Veiligheidsuitschakeling	Veiligheidsuitschakeling is actief

Restwarmte-indicatie

Waarschuwing! Verbrandingsgevaar door restwarmte. Na het uitschakelen duurt het nog enige tijd voordat de kookzones zijn afgekoeld. Let op de H restwarmte-indicatie.

Restwarmte kan worden gebruikt voor het smelten en warmhouden van gerechten.

De **inductie-kookzones** geven de voor het koken benodigde warmte, direct aan de onderkant van de pannen af. Het glaskeramiek wordt slechts door de retourwarmte van het kookgerei verwarmd.
De **koelventilator** schakelt afhankelijk van de temperatuur van de elektronika automatisch in en uit.

Downloaded from www.vandenborre.be

Bediening van het apparaat

Inductie-kookzone met daarvoor geschikte pannen gebruiken.

Apparaat in- en uitschakelen

	Bedieningsveld	Indicatie	Controlelampje
Inschakelen	ⓘ 2 seconden aanraken	0 / H	brandt
Uitschakelen	ⓘ 1 seconde aanraken	H/ geen	gaat uit

Na het inschakelen moet binnen ca. 10 seconden een kookstand of een functie worden ingesteld, anders schakelt het apparaat automatisch uit.

Kookstand instellen

	Bedieningsveld	Indicatie
Verhogen	⌃ aanraken	ᴗ tot 9 / P
Verlagen	⌄ aanraken	9 tot 0
Uitschakelen	⌃ en ⌄ tegelijk aanraken	0

De warmhoudstand ᴗ ligt tussen 0 en 1. Deze stand dient voor het warmhouden van eten.

STOP+GO-functie in- en uitschakelen

De STOP+GO-functie schakelt alle ingeschakelde kookzones tegelijk in de warmhoudstand in en weer in de eerder ingestelde kookstand. Deze functie is geschikt voor een kortstondige onderbreking en voortgang van het kookproces, bijv. om een telefoongesprek te voeren.

	Bedieningsveld	Indicatie
Inschakelen	STOP+GO aanraken	ᴗ
Uitschakelen	STOP+GO aanraken	eerder ingestelde kookstand (niet automatisch kooksysteem)

Timerfuncties worden door STOP+GO niet aangehouden.

STOP+GO vergrendelt het gehele bedieningsveld tot het sensorveld ⓘ.

Downloaded from www.vandenborre.be

Automatisch kooksysteem gebruiken

Stap	Bedieningsveld	Indicatie
1.	Maximale stand instellen	9 / P
2.	Kort uitschakelen	9 / P
3.	⌃ aanraken	A
4.	⌄ aanraken om de gewenste kookstand in te stellen	8 tot 1 / u na 3 seconden A

Alle kookzones zijn met een automatisch kooksysteem uitgevoerd. Het automatische kooksysteem stelt de kookzone voor een bepaalde tijd op vol vermogen en schakelt vervolgens automatisch op de ingestelde kookstand terug.

i Wordt tijdens de kookactivering A een hogere kookstand gekozen, bijv. van 3 naar 5, wordt de kooktijd aangepast.
De duur van de automatische kookactivering is afhankelijk van de ingestelde kookstand.

Kookstand	Duur van de kookactivering [min:sec]	Tussen-stand	Duur van de kookactivering [min:sec]
u	0:10		
1	0:10		
2	0:10	2.	1:20
3	3:10	3.	4:20
4	5:50	4.	8:10
5	10:10	5.	10:30
6	2:00	6.	2:00
7	2:30		
8	2:50		
9	---		

Downloaded from www.vandenborre.be

Bedieningsveld vergrendelen / ontgrendelen

Het bedieningsveld kan met uitzondering van het sensorveld "Aan/Uit" op ieder gewenst moment worden vergrendeld, bijv. om het wijzigen van de instellingen als gevolg van het met een lap afnemen, te voorkomen.

	Bedieningsveld	Indicatie
Inschakelen	🔑 aanraken	L (na 5 seconden)
Uitschakelen	🔑 aanraken	eerder ingestelde kookstand

Als u het apparaat uitschakelt, wordt de vergrendeling automatisch uitgeschakeld.

Downloaded from www.vandenborre.be

Kinderbeveiliging gebruiken

De kinderbeveiliging voorkomt ongewenst gebruik van het apparaat.

Kinderbeveiliging inschakelen

Stap	Bedieningsveld	Indicatie/signaal
1.	ⓘ apparaat inschakelen (geen kookstand instellen)	0
2.	🔑 aanraken tot het signaal klinkt	akoestisch signaal
3.	⌃ aanraken	L
Apparaat wordt uitgeschakeld. Kinderbeveiliging is ingeschakeld.		

Kinderbeveiliging uitschakelen

Stap	Bedieningsveld	Indicatie/signaal
1.	ⓘ apparaat inschakelen	L
2.	🔑 aanraken tot het signaal klinkt	akoestisch signaal
3.	⌄ aanraken	
Apparaat wordt uitgeschakeld. De kinderbeveiliging is uitgeschakeld.		

Kinderbeveiliging tijdelijk uitschakelen

De kinderbeveiliging kan op deze manier eenmalig worden uitgeschakeld; bij het volgende gebruik is de kinderbeveiliging weer actief.

Stap	Bedieningsveld	Indicatie/signaal
1.	ⓘ apparaat inschakelen	L
2.	⌃ en ⌄ tegelijk aanraken	0 / akoestisch signaal
Tot de volgende keer dat het apparaat wordt uitgeschakeld, kan dit normaal worden gebruikt.		

Downloaded from www.vandenborre.be

Powerfunctie in-en uitschakelen

De Powerfunctie POWER geeft extra vermogen aan de inductie-kookzones, bijv. om een extra grote hoeveelheid water snel aan het koken te brengen. De Powerfunctie wordt voor een periode van 10 minuten geactiveerd. Daarna schakelt de inductie-kookzone automatisch weer op kookstand 9 in.

	Bedieningsveld	Indicatie
Inschakelen	POWER aanraken	P
Uitschakelen	POWER aanraken	9
	∨ aanraken	9

Als de Powerfunctie wordt uitgeschakeld, wisselen de kookzones automatisch naar de vooraf ingestelde kookstand terug.

Power Management

De kookzones hebben een maximaal vermogen.
Wordt dit vermogen tijdens het inschakelen van de Power-functie overschreden, vermindert het Power Management de kookstand van een andere kookzones.
De aanduiding van deze kookzone wisselt 1 minuut lang tussen de ingestelde kookstand en de maximale kookstand. Daarna wordt de werkelijke kookstand aangegeven.

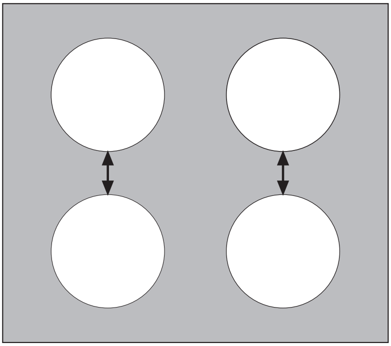

Beispiel:

Laatste ingeschakelde kookzone	Andere kookzone		
ingestelde kookstand	ingestelde kookstand	Indicatie	werkelijke kookstand
P	9	5 tijdens het verwisselen met 9	5
9	9	7 tijdens het verwisselen met 9	7
8	8	8	8

Downloaded from www.vandenborre.be

Timer gebruiken

Alle kookzones kunnen tegelijk een van de beide Timerfuncties gebruiken.

Functie	Vereisten	Resultaat na verloop van de tijd
Automatische uitschakeling	bij een ingestelde kookstand	akoestisch signaal 00 knippert kookzone wordt uitgeschakeld
Kookwekker	bij niet gebruikte kookzones	akoestisch signaal 00 knippert

Als een kookzone wordt uitgeschakeld, dan wordt tevens de ingestelde Timerfunctie uitgeschakeld.

Als additioneel bij een ingestelde kookwekker bij deze kookzone een kookstand wordt ingesteld, dan wordt de kookzone na afloop van de ingestelde tijd uitgeschakeld.

Kookzone kiezen

Stap	Bedieningsveld	Indicatie	
1.	TIMER 1x aanraken	Controlelampje van de eerste kookzone knippert	
2.	TIMER 1x aanraken	Controlelampje van de tweede kookzone knippert	
3.	TIMER 1x aanraken	Controlelampje van de derde kookzone knippert	
4.	TIMER 1x aanraken	Controlelampje van de vierde kookzone knippert	

De kookstandindicatie van de geselecteerde kookzone dooft zolang de timertijd kan worden ingesteld.

Als het controlelampje langzamer knippert, verschijnt de kookstandindicatie weer en de kookstand kan weer worden ingesteld of gewijzigd.

Downloaded from www.vandenborre.be

Als meerdere Timerfuncties zijn ingesteld, dan wordt na een aantal seconden de kortste resterende tijd van alle Timerfuncties aangegeven en knippert het bijbehorende controlelampje.

Tijd instellen

Stap	Bedieningsveld	Indicatie
1.	TIMER kookzone selecteren	Controlelampje van de geselecteerde kookzone knippert
2.	⌃ of ⌄ van de geselecteerde kookzone aanraken	00 tot 99 minuten
Na een aantal seconden knippert het controlelampje langzamer. De tijd is ingeschakeld. De tijd geeft de resterende tijd aan (loopt terug).		

Timerfunctie uitschakelen

Stap	Bedieningsveld	Indicatie
1.	TIMER Kookzone selecteren	Controlelampje van de geselecteerde kookzone knippert sneller. Resterende tijd wordt aangegeven
2.	⌄ van de geselecteerde kookzone aanraken	De resterende tijd telt terug tot 00.
	⌃ en ⌄ van de geselecteerde kookzone tegelijkertijd aanraken	00 wordt aangegeven.
Het controlelampje dooft. De timerfunctie voor de geselecteerde kookzone is uitgeschakeld.		

Downloaded from www.vandenborre.be

Tijd wijzigen

Stap	Bedieningsveld	Indicatie
1.	TIMER kookzone selecteren	Controlelampje van de geselecteerde kookzone knippert sneller Resterende tijd wordt aangegeven
2.	⌃ of ⌄ van de geselecteerde kookzone aanraken	01 tot 99 minuten
Na een aantal seconden knippert het controlelampje langzamer. De tijd is ingeschakeld. De tijd geeft de resterende tijd aan (loopt terug).		

Resterende tijd van een kookzone aangeven

Stap	Bedieningsveld	Indicatie
1.	TIMER kookzone selecteren	Controlelampje van de geselecteerde kookzone knippert sneller Resterende tijd wordt aangegeven
Na een aantal seconden knippert het controlelampje langzamer.		

Akoestisch signaal uitschakelen

Stap	Bedieningsveld	Akoestisch signaal
1.	TIMER aanraken	Akoestische uitschakeling.
Akoestisch signaal gaat uit		

Koken op twee kookzones tegelijk

Groot kookgerei kan op twee kookzones tegelijk worden verhit. Daarvoor zijn zowel de twee kookzones links als de twee kookzones rechts op de kookplaat geschikt.

1. Kookgerei gecentreerd op beide zones plaatsen.
   Het kookgerei moet beide kruismarkeringen ten minste tot het midden bedekken.
2. Voor beide kookzones dezelfde kookstand instellen (max. stand 8).

i Bij verschillend kookgerei kunnen er verschillen in de warmteverdeling ontstaan. Goede kookresultaten kunnen worden bereikt met kookgerei dat een dikke vlakke bodem heeft.

Downloaded from www.vandenborre.be

Veiligheidsuitschakeling

Kookplaat

- Als na het inschakelen van de kookplaat niet binnen ca. 10 seconden bij een kookzone een kookstand wordt ingesteld, schakelt de kookplaat automatisch uit.
- Als een of meerdere sensorvelden langer dan circa 10 seconden door voorwerpen (pan, vatdoek enz.) worden bedekt, krijgt u een signaal te horen en wordt de kookzone automatisch uitgeschakeld.
- Wanneer alle kookzones worden uitgeschakeld, schakelt de kookplaat na ca. 10 seconden automatisch uit.

Bedieningsveld

- Indien bij uitgeschakeld apparaat een of meer sensorvelden van het bedieningsveld langer dan tien seconden worden afgedekt, klinkt een akoestisch signaal. Het signaal schakelt automatisch uit als de sensorvelden niet meer zijn afgedekt.

Inductie-kookzones

- Bij oververhitting (bijv. als gevolg van een drooggekookte pan) schakelt de kookzone automatisch uit. [-] wordt aangegeven. Voor het opnieuw gebruiken moet de kookzone op 0 gesteld worden en dient afgekoeld te zijn.
- Als hiervoor ongeschikte pannen worden gebruikt, knippert [F] in de indicatie en na 2 minuten schakelt de indicatie van de kookzone uit.

- Als een van de kookzones na een bepaalde tijd niet is uitgeschakeld of als de kookstand niet wijzigt, schakelt de betreffende kookzone automatisch uit. [-] wordt aangegeven. Voor het opnieuw gebruiken moet de kookzone op 0 gesteld worden.

Kookstand	Uitschakeling na
u, 1 - 2	6 uur
3 - 4	5 uur
5	4 uur
6 - 9	1,5 uur

Downloaded from www.vandenborre.be

Tips voor koken en braden

Aanwijzing met betrekking tot acrylamide
Volgens de laatste wetenschappelijke inzichten kan een intensieve bruining van levensmiddelen, met name bij zetmeelhoudende producten, een gevaar voor de gezondheid door acrylamide veroorzaken. Om die reden adviseren wij levensmiddelen zoveel mogelijk bij lage temperaturen te bereiden en de gerechten niet te veel te bruinen.

Kookgerei voor inductie-kookzones

Materiaal kookgerei

Materiaal kookgerei	geschikt
Staal, geëmailleerd staal	ja
Gietijzer	ja
Roestvrij staal	indien door fabrikant als zodanig gekenmerkt
Aluminium, koper, messing	---
Glas, keramiek, porselein	---

Kookgerei voor inductiekookzones wordt door de fabrikant als zodanig gekenmerkt.

Geschiktheidsproef
Kookgerei is geschikt voor inductie als ...

- ... wat water op een inductiekookzone bij kookstand 9 binnen korte tijd wordt verhit.
- ... een magneet op de bodem van de pan blijft kleven.

Bepaald kookgerei kan tijdens het gebruik op inductiekookzones geluid produceren. Deze geluiden zijn geen storing van het apparaat en staan een goede werking op geen enkele wijze in de weg.

Bodem van kookgerei

De bodem van het kookgerei moet zo dik en vlak mogelijk zijn.

Grootte van de pan
Inductiekookzones passen zich tot op zekere hoogte automatisch aan de grootte van de bodem van het kookgerei aan. Het magnetische deel van de panbodem moet echter afhankelijk van de grootte van de kookzone een minimale diameter hebben.
Niet geschikt is kookgerei met een bodemdiameter van minder dan 12 cm.

Downloaded from www.vandenborre.be

Tips voor energiebesparing

Kookgerei vóór het inschakelen van de kookzone plaatsen.

Kookgerei, indien mogelijk, altijd met een deksel afsluiten.

Toepassingsvoorbeelden voor het koken

De gegevens in de volgende tabel dienen slechts als richtlijn.

Kook-stand	Kook-proces	Geschikt voor	Duur	Aanwijzingen/tips
0		uit-stand		
⊔	**Warm houden**	Warm houden van gare gerechten	Naar behoefte	Afdekken
1-2	**Smelten**	Hollandaisesaus, smelten van boter, chocolade, gelatine	5-25 min.	Tussendoor omroeren
	Stollen	Schuimomelet, bouillon met ei	10-40 min.	Met deksel bereiden
2-3	**Wellen**	Wellen van rijst en melkgerechten Verhitten van kant-en-klaargerechten	25-50 min.	Minimaal dubbele hoeveelheid vloeistof aan de rijst toevoegen, melkgerechten tussendoor roeren
3-4	**Stomen Stoven**	Stoven van groente, vis Vlees sudderen	20-45 min.	Bij groente weinig vocht toevoegen (een paar eetlepels)
4-5	**Koken**	Koken van aardappels	20-60 min.	Weinig vloeistof gebruiken, bijvoorbeeld: max. 1/4 l water per 750 g aardappels
		Koken van grotere hoeveelheden, eenpansgerechten en soep	60-150 min.	Tot 3 l vloeistof plus ingrediënten
6-7	**Zacht braden**	Schnitzel, cordon bleu, karbonade, gehaktballen, braadworst, lever, roux, eieren, omelets, oliebollen	Voortdurend bakken	Tussendoor keren

Downloaded from www.vandenborre.be

Kook-stand	Kook-proces	Geschikt voor	Duur	Aanwijzingen/tips
7-8	**Sterk braden**	Aardappel koekjes, lende-stukken, steaks, pannen-koeken	5-15 min. per pan	Tussendoor keren
9	**Aan de kook brengen Aanbra den Frituren**	Aan de kook brengen van grotere hoeveelheden water, pasta koken, aanbraden van vlees (goulash, stoofvlees), frituren van patates frites		

De Powerfunctie is geschikt voor het koken van grote vloeistofhoeveelheden.

Downloaded from www.vandenborre.be

Reiniging en onderhoud

Voorzichtig! Verbrandingsgevaar door restwarmte.

Let op! Bijtende en schurende schoonmaakmiddelen beschadigen het apparaat. Schoonmaken met water en handafwasmiddel.

Let op! Resten van schoonmaakmiddelen beschadigen het apparaat. Verwijder resten met water en handafwasmiddel.

Reinig het apparaat na ieder gebruik

1. Maak het apparaat schoon met een vochtige doek en een klein beetje handafwasmiddel.
2. Wrijf het apparaat droog met een schone doek.

Verwijder verontreinigingen

1. Plaats een glasschraper schuin op het glaskeramische vlak.
2. Verwijder verontreinigingen door de schraper over het oppervlak te laten glijden.
3. Maak het apparaat schoon met een vochtige doek en een klein beetje handafwasmiddel.
4. Wrijf het apparaat droog met een schone doek.

	verwijderen		
Soort vervuiling	**direct**	**bij afgekoeld apparaat**	**met**
Suiker, suikerhoudende gerechten	ja	---	Glasschraper*
Kunststoffen, aluminiumfolies	ja	---	
Kalk- en watersporen	---	ja	Speciaal schoonmaakmiddel voor glaskeramiek of roestvrij staal*
Vetspatten	---	ja	
metaalachtig glanzende verkleuringen	---	ja	

*Glasschrapers en speciale schoonmaakmiddelen voor glaskeramiek of roestvrij staal zijn verkrijgbaar in de vakhandel.

Hardnekkige verontreinigingen verwijderen met een speciaal schoonmaakmiddel voor glaskeramiek of roestvrij staal.

Krassen of donkere vlekken in het glaskeramiek kunnen niet meer worden verwijderd, zij hebben echter geen invloed op het functioneren van het apparaat.

Downloaded from www.vandenborre.be

Wat is er aan de hand als ...

Storing	Mogelijke oorzaak	Oplossing
De kookzones kunnen niet worden ingeschakeld of werken niet	Sinds het inschakelen van het apparaat zijn meer dan 10 seconden verstreken	Apparaat opnieuw inschakelen.
	De vergrendeling is ingeschakeld [L]	Vergrendeling uitschakelen (zie hoofdstuk "Bedieningsveld vergrendelen/ ontgrendelen")
	De kinderbeveiliging is ingeschakeld [L]	Kinderbeveiliging deactiveren (zie hoofdstuk "Kinderbeveiliging")
	Er zijn meerdere sensorvelden tegelijk aangeraakt	Raak slechts één sensorveld tegelijk aan
	Veiligheidsuitschakeling is geactiveerd	Eventueel op het bedieningsveld liggende voorwerpen (pan, vaatdoek o.i.d.) verwijderen. Apparaat opnieuw inschakelen
	STOP+GO is actief [u]	STOP+GO uitschakelen
De restwarmte-indicatie geeft niets aan	De kookzone is slechts kort gebruikt en is daarom nog niet heet	Neem contact op met de klantenservice wanneer de kookzone toch heet is.
De automatische kookactivering schakelt niet in	De kookzone heeft nog een restwarmte [H]	De kookzone laten afkoelen
	De hoogste kookstand is ingesteld [9]	De hoogste kookstand heeft hetzelfde vermogen als het automatische kooksysteem
Sensorvelden worden heet	Kookgerei te groot of te dicht bij de bedieningselementen geplaatst	Kookgerei midden op een van de vier kookzones plaatsen. Grote pannen bij voorkeur op de achterste kookzones plaatsen.
Herhaalde signaaltoon (6x), het apparaat schakelt uit	Een of meerdere sensorvelden zijn langer dan 10 seconden bedekt	Sensorvelden vrij maken
Er gaat een geluidssignaal af als het apparaat is uitgeschakeld	Het bedieningspaneel wordt geheel of deels door voorwerpen afgedekt	Verwijder de voorwerpen

Downloaded from www.vandenborre.be

Storing	Mogelijke oorzaak	Oplossing
Een zoemer is hoorbaar en het apparaat wordt automatisch ingeschakeld en na 5 sec. weer uitgeschakeld, na 5 sec. klinkt nogmaals een zoemer.	Het sensorveld Aan/Uit wordt geblokkeerd, bijv. door een doek	Geen voorwerpen op het bedieningsveld leggen
Indicatie wisselt tussen twee kookstanden	Het Power Management vermindert het vermogen van deze kookzone	Zie hoofdstuk "Powerfunctie in- en uitschakelen"
	Power Management is actief, maximale belasting per zijde bereikt	Kookzones aan andere zijde gebruiken
F knippert	Ongeschikt kookgerei	Geschikt kookgerei gebruiken
	Geen kookgerei op de kookzone	Kookgerei plaatsen
	Diameter panbodem is te klein voor de kookzone	Geschikt kookgerei gebruiken (min. 120 mm)
	Kookgerei dekt kruismarkering niet volledig af	Kookgerei gecentreerd op de kruismarkering plaatsen
- brandt	Oververhittingbeveiliging van de kookzone is geactiveerd	Kookzone uitschakelen Kookzone nogmaals inschakelen
	De beveiligingsuitschakeling is geactiveerd.	Kookzone uitschakelen Kookzone nogmaals inschakelen
E en nummer wordt aangegeven	Fout in de elektronica	Apparaat een aantal minuten van de voeding scheiden (zekering uit de huisinstallatie nemen) Als na het inschakelen de fout E nogmaals wordt aangegeven, contact opnemen met de servicedienst

Wanneer u de storing niet kunt verhelpen met de hierboven gegeven aanwijzingen, neem dan contact op met uw vakhandel of met onze service-afdeling.

Waarschuwing! Reparaties aan het apparaat mogen alleen door vakmensen worden uitgevoerd. Onvakkundige reparaties kunnen tot aanzienlijke risico's voor de gebruiker leiden.

Bij een onjuiste bediening wordt het bezoek van de servicetechnicus ook tijdens de garantieperiode in rekening gebracht.

Downloaded from www.vandenborre.be

Afvalverwerking

Verpakkingsmateriaal
De verpakkingsmaterialen zijn niet schadelijk voor het milieu en herbruikbaar. De kunststoffen hebben de volgende aanduidingen, bijv. >PE<, >PS<, enz. Verwijder de verpakkingsmaterialen in overeenstemming met de aanduiding bij de gemeentelijke inzamelplaatsen in de daarvoor bestemde containers.

Oud apparaat verwijderen

Het symbool op het product of op de verpakking wijst erop dat dit product niet als huishoudafval mag worden behandeld. Het moet echter naar een plaats worden gebracht waar elektrische en elektronische apparatuur wordt gerecycled. Als u ervoor zorgt dat dit product op de correcte manier wordt verwijderd, voorkomt u mogelijk voor mens en milieu negatieve gevolgen die zich zouden kunnen voordoen in geval van verkeerde afvalbehandeling. Voor meer details in verband met het recyclen van dit product, neemt u het best contact op met de gemeentelijke instanties, het bedrijf of de dienst belast met de verwijdering van huishoudafval of de winkel waar u het product hebt gekocht.

Downloaded from www.vandenborre.be

Montageaanwijzing

Veiligheidsvoorschriften

De geldende wetten, voorschriften, richtlijnen en normen in het land van gebruik moeten worden nageleefd (veiligheidsvoorschriften, vakkundige en volgens de voorschriften uitgevoerde recycling enz.).
De montage mag alleen door een vakman worden uitgevoerd.
De minimale afstanden ten opzichte van andere apparaten en meubels moet worden gehandhaafd.
Onder het apparaat moet een beschermbodem worden gemonteerd.
De snijvlakken van het werkblad moeten met een geschikt afdichtingsmateriaal beschermd worden tegen vochtigheid.
De dichting zorgt voor een naadloze aansluiting tussen apparaat en werkblad.
De onderkant van het apparaat aan de binnenzijde tegen damp en vochtigheid beschermen, bijv. tegen een afwasautomaat of een oven.
Voorkom het plaatsen van het apparaat direct naast deuren of onder ramen. Openklappende deuren en openspringende ramen kunnen anders het kookgerei van de kookplaat stoten.

WAARSCHUWING!
Risico op verwonding door elektrische stroom.

- Op de netaansluitklem staat spanning.
- Netaansluitklem spanningvrij maken.
- Houd u aan het aansluitschema.
- Houd u aan de veiligheidsvoorschriften met betrekking tot elektrotechniek.
- Garandeer de contactbescherming door vakkundige inbouw.
- Laat de elektrische aansluiting uitvoeren door een erkend installateur.

LET OP!
Beschadigingen door elektrische stroom.
Loszittende en onvakkundig aangebrachte stekkerverbindingen kunnen oververhitting van de aansluiting veroorzaken.

- Klemaansluitingen vakkundig uitvoeren.
- Zorg ervoor dat het snoer niet wordt belast door trekken.
- Bij een aansluiting met 1- of met 2-fasen dient steeds de juiste en passende netaansluitng van het type H05BB-F Tmax 90° (of hoger) te worden ingezet.

Downloaded from www.vandenborre.be

- Als de aansluitkabel van dit apparaat beschadigd is, moet deze door een speciale aansluitkabel (type H05BB-F Tmax 90°; of hoger) worden vervangen. Deze is verkrijgbaar bij de service-dienst.

In de elektrische installatie moet een inrichting worden aangebracht, die het mogelijk maakt het apparaat met een contactopeningswijdte van min. 3 mm met alle polen van het net te scheiden.
Geschikte scheidingsinrichtingen zijn bijv. automatische zekeringen (schroefzekeringen moeten uit de fitting geschroefd worden), aardlek-schakelaar en veiligheidsschakelaars.

Afdichting vastplakken

- Het werkblad op de plaats van de uitsnijding reinigen.
- Plak het meegeleverde eenzijdig zelfklevende afdichtband rondom de onderkant van de kookplaat langs de buitenste rand van de glaskeramische plaat. Rek het afdichtband daarbij niet uit. De plaats van het punt waar de tape samenkomt dient in het midden van één van de zijden te liggen. Na het op maat maken (met enige mm speling) de beide uiteinden koud tegen elkaar aan drukken.

Downloaded from www.vandenborre.be

Garantievoorwaarden

Nederland

Onze producten worden met de grootst mogelijke zorgvuldigheid geproduceerd. Desondanks kan het voorkomen dat er een defect optreedt. Onze servicedienst zal dit op verzoek herstellen, zowel binnen als buiten de garantietermijn. De levensduur van het product wordt daardoor niet negatief beïnvloed.

Onderstaande garantievoorwaarden zijn gestoeld op de EU Richtlijn 99/44/EG en het Burgerlijk Wetboek. De daaruit voortvloeiende rechten blijven onverlet.
Ook de garantieverplichtingen van de verkoper naar de eindgebruiker blijven onaangetast.

Voor dit product verlenen wij garantie volgens onderstaande voorwaarden:

1. Wij verhelpen kosteloos met inachtneming van de voorwaarden 2 tot en met 15 gebreken aan het product die zich openbaren binnen 24 maanden vanaf de datum van levering aan de eindgebruiker. In geval van professioneel of daarmee gelijk te stellen gebruik is de garantie beperkt tot 12 maanden. Voor tweedehands producten geldt eveneens een termijn van 12 maanden.
2. De garantieprestatie houdt in dat het product kosteloos wordt teruggebracht in de toestand die het had voor het defect optrad. Gebrekkige onderdelen worden hersteld of vervangen. Kosteloos vervangen onderdelen worden ons eigendom.
3. Het gebrek moet terstond gemeld worden om mogelijke verdere schade te voorkomen. De garantieaanspraak vervalt indien het gebrek niet binnen twee maanden na vaststelling is gemeld.
4. Voor een beroep op garantie dient het aankoopbewijs met aankoop- en/of leveringsdatum te worden overlegd. Bij ontbreken daarvan dient ander overtuigend bewijs te worden overlegd.
5. De garantie heeft geen betrekking op schade aan kwetsbare onderdelen, zoals (vitrokeramisch) glas, kunststof, rubber, die ontstaan is door onzorgvuldig gebruik.
6. De garantie heeft geen betrekking op kleine afwijkingen van de gestelde kwaliteit die voor de waarde en deugdelijkheid van het product onbeduidend zijn.
7. De garantie geldt evenmin voor schade veroorzaakt door:
   a. chemische en elektrochemische inwerking van water,
   b. abnormale milieuomstandigheden in het algemeen,
   c. voor het product oneigenlijke bedrijfsomstandigheden,
   d. contact met agressieve stoffen.
8. De garantie heeft geen betrekking op gebreken door transportschade die buiten onze verantwoordelijkheid is ontstaan, niet-vakkundige installatie of montage, verkeerd gebruik, gebrekkig onderhoud, of het niet in acht nemen van de gebruiks- of montageaanwijzingen.
9. Het recht op garantie vervalt wanneer het defect werd veroorzaakt door herstelling of ingrepen door derden die niet bevoegd of niet deskundig zijn, of wanneer het product voorzien werd van toebehoren of onderdelen die niet origineel zijn en daardoor een defect veroorzaken.
10. Producten die gemakkelijk kunnen worden vervoerd dienen te worden overhandigd aan of gezonden naar onze servicedienst. Herstelling ter plaatse kan slechts worden gevraagd voor grote of ingebouwde producten.
11. Indien het product zodanig is ingebouwd, ondergebouwd, opgehangen of geplaatst dat de benodigde tijd voor het in- en uitbouwen samen meer dan 30 minuten bedraagt, worden de hierdoor ontstane extra kosten aan de gebruiker in rekening gebracht. Schade die ontstaat door abnormale in- of uitbouw komt ten laste van de gebruiker.
12. Indien binnen de garantieperiode de herstelling van hetzelfde defect herhaaldelijk mislukt of de herstellingkosten disproportioneel zijn wordt in overleg met de gebruiker een gelijkwaardige vervanging geleverd. In geval van vervanging behouden we ons het recht voor om een vergoeding te rekenen naar rato van de verstreken gebruiksperiode.
13. Herstelling onder garantie heeft geen verlenging van de garantietermijn noch aanvang van een nieuwe garantietermijn tot gevolg.
14. Op herstellingen geven wij een garantie van 12 maanden, uitsluitend op hetzelfde gebrek.
15. Verdere of andere aanspraken, in het bijzonder vergoeding van schade ontstaan buiten het product, zijn uitgesloten voor zover een aansprakelijkheid niet wettelijk is vastgelegd.
16. In geval van aansprakelijkheid zal een vergoeding de aankoopwaarde van het product niet overtreffen, tenzij wettelijk anders is bepaald.

Deze garantievoorwaarden gelden voor in Nederland gekochte en/of in gebruik zijnde producten. Indien een product naar het buitenland wordt gebracht dient de gebruiker na te gaan of het product voldoet aan de technische voorwaarden (o.a. spanning, frequentie, installatievoorschriften, gassoort, klimaatomstandigheden) in het betreffende land. Voor in het buitenland aangeschafte

Downloaded from www.vandenborre.be

producten dient de gebruiker zich te vergewissen van de bepalingen in Nederland. Noodzakelijke of gewenste aanpassingen vallen niet onder de garantie, en kunnen niet altijd worden aangebracht.

Ook na afloop van de garantietermijn staat onze servicedienst u ter beschikking.

Adres Servicedienst:
Electrolux Service
Vennootsweg 1
2404 CG ALPHEN AAN DEN RIJN

Reparatievoorwaarden

Onze reparatievoorwaarden zijn conform de afspraak tussen de Consumentenbond en Vlehan*.

Art. 1 Aan de consument zal na een melding van een storing zo mogelijk direct, doch uiterlijk binnen één werkdag worden medegedeeld op welke dag het bezoek van de technicus zal plaatsvinden. De reparatie zal als regel binnen zeven werkdagen na de melding zijn uitgevoerd.

Art. 2

a) Alvorens de reparatie wordt verricht zal de technicus een onderzoek uitvoeren naar de vermoedelijke oorzaak van de gemelde storing. Aan de hand hiervan zal hij een zo nauwkeurig mogelijke, gespecificeerde begroting maken van de totale reparatiekosten inclusief voorrijkosten en diagnose-kosten. Desgevraagd zal deze begroting door de technicus schriftelijk worden vastgelegd.

b) Indien de consument met het begrote bedrag niet akkoord gaat, zal op verzoek het te repareren toestel worden teruggebracht in de staat waarin het aan de technicus werd aangeboden. Nadat dit is geschied, zullen alleen de kosten van voorrijden en arbeidsloon in rekening worden gebracht op basis van de werkelijke bestede tijd, danwel van een vooraf vastgesteld tarief.

Art. 3 Indien tijdens het uitvoeren van de reparatie duidelijk wordt dat:

a) de oorspronkelijke reparatie door redelijkerwijs niet te voorziene omstandigheden niet tegen het begrote bedrag kan worden uitgevoerd, of

b) ook andere dan in de begroting voorziene reparaties noodzakelijk zijn, zal overleg met de consument plaatsvinden en een herziene kostenbegroting worden gemaakt.

In geval de consument daarmee alsnog niet akkoord gaat, geldt eveneens het in artikel 2b bepaalde.

Art. 4 De reparatie zal zoveel mogelijk tijdens het eerste bezoek worden uitgevoerd. Indien om het toestel in werkende staat te brengen een tweede bezoek noodzakelijk is, zal:

a) direct, doch uiterlijk binnen één werkdag door de betreffende service-organisatie of door de technicus met de consument de datum voor een tweede bezoek worden afgesproken.

b) een herhalingsbezoek zal als regel binnen tien werkdagen na de melding plaatsvinden.

c) voor een tweede of daaropvolgend bezoek zal geen voorrijtarief in rekening worden gebracht, tenzij de noodzaak voor een herhalingsbezoek aan de consument is toe te schrijven.

Art. 5 De consument ontvangt een gespecificeerde rekening met vermelding van type en serienummer van het apparaat, omschrijving van de diagnose, toegepaste tarieven, gebruikte onderdelen en materialen en een korte omschrijving van de verrichte werkzaamheden. De betaling van de rekening dient tegen afgifte van een reparatienota direct contant of door middel van een gegarandeerd betaalmiddel plaats te vinden.

Art. 6 Op elke uitgevoerde en betaalde reparatie zal bij normaal huishoudelijk gebruik een volledige garantie van minimaal 3 maanden worden gegeven. Deze garantie omvat het kosteloos uitvoeren van een hernieuwde reparatie. Op de uitgewisselde en betaalde onderdelen geldt een garantietermijn van 12 maanden. Bij een beroep op garantie op de reparatie dient de consument op verzoek de gespecificeerde rekening van de voorgaande reparatie aan de technicus te overleggen.

Art. 7 Indien na driemaal uitvoeren van eenzelfde reparatie hetzelfde defect bij normaal huishoudelijk gebruik opnieuw optreedt binnen de onder art. 6 bedoelde garantietermijn en redelijkerwijs een afdoend resultaat bij het opnieuw uitvoeren van de reparatie niet verwacht kan worden, zal aan de consument een nieuw exemplaar of soortgelijk toestel van hetzelfde merk worden aangeboden tegen bijbetaling op basis van een per product te bepalen jaarlijks afschrijvingspercentage.

Art. 8 Vervangen onderdelen stelt de technicus weer ter beschikking van de consument, met uitzondering van de onder garantie of tegen een gereduceerde prijs vervangen onderdelen.

Art. 9 Een reparatie dient op zodanige wijze te worden uitgevoerd, dat een toestel daarna weer volledig voldoet aan de veiligheidsvoorschriften, die op grond van een van fabriekswege aangebracht veiligheidskeurmerk gelden, danwel bij het ontbreken daarvan, aan de wettelijke vereisten terzake. Dit houdt ondermeer in, dat reparaties moeten worden uitgevoerd met originele en door de fabrikant ook terzake van veiligheidskeurmerken en -voorschriften gegarandeerde onderdelen.

*) Vereniging Leveranciers van Huishoudelijke Apparaten in Nederland

Downloaded from www.vandenborre.be

België

WAARBORGVOORWAARDEN

Onze toestellen worden met de grootst mogelijke zorgvuldigheid geproduceerd. Desondanks kan het voorkomen dat er een defect optreedt. Onze klantendienst zal dit op verzoek herstellen, zowel binnen als buiten de waarborgtermijn. De levensduur van het toestel wordt daardoor niet negatief beïnvloed.

Onderstaande waarborgvoorwaarden zijn gestoeld op de EU Richtlijn 99/44/EG en het Burgerlijk Wetboek. De daaruit voortvloeiende rechten blijven onverlet.
Ook de waarborgverplichtingen van de verkoper naar de eindgebruiker blijven onaangetast.

Voor dit toestel verlenen wij waarborg volgens onderstaande voorwaarden:

1. Wij verhelpen kosteloos met inachtneming van de voorwaarden 2 tot en met 15 gebreken aan het toestel die zich openbaren binnen 24 maanden vanaf de datum van levering aan de eindgebruiker. Deze waarborgvoorwaarden zijn niet van toepassing in geval van professioneel of daarmee gelijk te stellen gebruik.
2. De waarborgprestatie houdt in dat het toestel kosteloos wordt teruggebracht in de toestand die het had voor het defect optrad. Gebrekkige onderdelen worden hersteld of vervangen. Kosteloos vervangen onderdelen worden ons eigendom.
3. Het gebrek moet terstond gemeld worden, om mogelijke verdere schade te voorkomen.
4. Voor een beroep op waarborg dient het aankoopbewijs met aankoop- en/of leveringsdatum te worden overlegd.
5. De waarborg heeft geen betrekking op schade aan kwetsbare onderdelen, zoals (vitrokeramisch) glas, kunststof, rubber, die ontstaan is door onzorgvuldig gebruik
6. De waarborg heeft geen betrekking op kleine afwijkingen van de gestelde kwaliteit die voor de waarde en deugdelijkheid van het toestel onbeduidend zijn.
7. De waarborg geldt evenmin voor schade veroorzaakt door:
   - chemische en elektrochemische inwerking van water,
   - abnormale milieuomstandigheden in het algemeen
   - voor het toestel oneigenlijke bedrijfsomstandigheden
   - contact met agressieve stoffen.
8. De waarborg heeft geen betrekking op gebreken door transportschade die buiten onze verantwoordelijkheid is ontstaan, niet vakkundige installatie of montage, verkeerd gebruik, gebrekkig onderhoud, of het niet in acht nemen van de gebruiks- of montageaanwijzingen.
9. Het recht op waarborg vervalt wanneer het defect werd veroorzaakt door herstelling of ingrepen door derden die niet bevoegd of niet deskundig zijn, of wanneer het toestel voorzien werd van toebehoren of onderdelen die niet origineel zijn en daardoor een defect veroorzaken.
10. Toestellen die gemakkelijk kunnen worden vervoerd dienen te worden overhandigd of gezonden naar onze klantendienst. Herstelling ter plaatse kan slechts worden gevraagd voor grote of ingebouwde toestellen.
11. Indien het toestel zodanig is ingebouwd, ondergebouwd, opgehangen of geplaatst dat de benodigde tijd voor het in- en uitbouwen samen meer dan 30 minuten bedraagt, dan worden de hierdoor ontstane extra kosten aan de gebruiker in rekening gebracht. Schade die ontstaat door abnormale in- of uitbouw komt ten laste van de gebruiker.
12. Indien binnen de waarborgperiode de herstelling van hetzelfde gebrek meermaals mislukt of de herstellingkosten disproportioneel zijn wordt in overleg met de gebruiker een gelijkwaardige vervanging geleverd. In geval van vervanging behouden we ons het recht voor om een vergoeding te rekenen naar rato van de verstreken gebruiksperiode.
13. Herstelling onder waarborg heeft geen verlenging van de waarborgtermijn noch aanvang van een nieuwe waarborgtermijn tot gevolg.
14. Op herstellingen geven wij een waarborg van 12 maanden, uitsluitend op hetzelfde gebrek.
15. Verdere of andere rechten, in het bijzonder vergoeding van schade ontstaan buiten het toestel, zijn uitgesloten voor zover een aansprakelijkheid niet wettelijk is vastgelegd.
    In geval van aansprakelijkheid zal een vergoeding de aankoopwaarde van het toestel niet overtreffen.

Deze waarborgvoorwaarden gelden voor in België gekochte en/of in gebruik zijnde toestellen. Indien een toestel naar het buitenland wordt gebracht dient de gebruiker na te gaan of het toestel voldoet aan de technische voorwaarden (o.a. spanning, frequentie, installatievoorschriften, gassoort, klimaatomstandigheden) in het betreffende land. Voor in het buitenland aangeschafte toestellen dient de gebruiker zich zelf te vergewissen van de bepalingen in België. Noodzakelijke of gewenste aanpassingen vallen niet onder de waarborg, en kunnen niet altijd worden aangebracht.

Downloaded from www.vandenborre.be

Ook na afloop van de waarborgtermijn staat onze klantendienst u ter beschikking.

Adres Klantendienst:

ELECTROLUX HOME PRODUCTS BELGIUM
Bergensesteenweg, 719
1502 LEMBEEK
Tel.: 02.363.04.44

Downloaded from www.vandenborre.be

Adres service-afdeling

Nederland

AEG fabrieksservice Postbus 120 2400 AC Alphen aan den Rijn		
Service-informatielijn (voor bezoek servicetechnicus en onderdelen)	tel.	0172-468 300
Consumentenbelangen (voor algemene, product- of gebruiksinformatie)	tel.	0172-468 172
	www.aeg.nl	

België

		Telefon	Telefax
Electrolux Home Products Belgium ELECTROLUX SERVICE Bergensesteenweg 719 1502 Lembeek E-mail: consumer.services@electrolux.be	Consumer services	02/363.04.44	02/363.04.00 02/363.04.60

Onderdelen, toebehoren en verbruiksprodukten

Voor België: U kan onderdelen, toebehoren en verbruiksprodukten online bestellen op adres http://www.aeg-home.be

Downloaded from www.vandenborre.be

Service

Controleer bij technische storingen eerst of u met behulp van de gebruiksaanwijzing (hoofdstuk „Wat te moet doen als...“) het probleem zelf kunt oplossen.

Wanneer u het probleem niet kunt oplossen, neemt u contact op met onze service-afdeling.

Om u snel te kunnen helpen, hebben wij de volgende gegevens nodig:

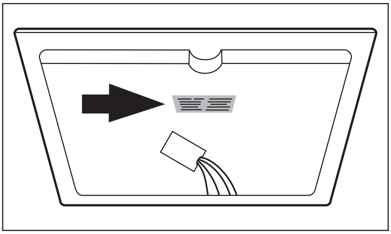

- Modelaanduiding
- Productnummer (PNC)
- Serienummer (S-No.) (u vindt deze nummers op het typeplaatje)
- Soort storing
- Eventuele foutmelding die het apparaat aangeeft
- cijfer- of lettercombinatie bestaande uit drie posities, van de glaskeramische industrie

Om ervoor te zorgen dat u de benodigde nummers van uw apparaat bij de hand heeft, raden wij u aan deze hier te noteren:

Modelaanduiding: ....

PNC: ....

S-No: ....

Downloaded from www.vandenborre.be

Montage

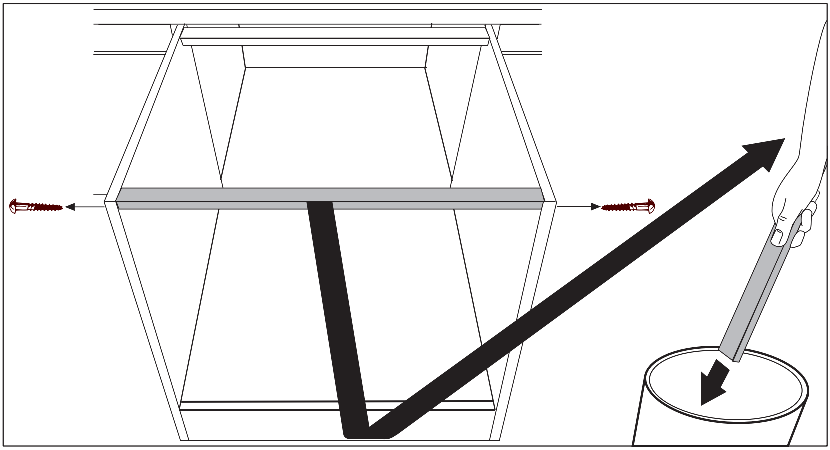

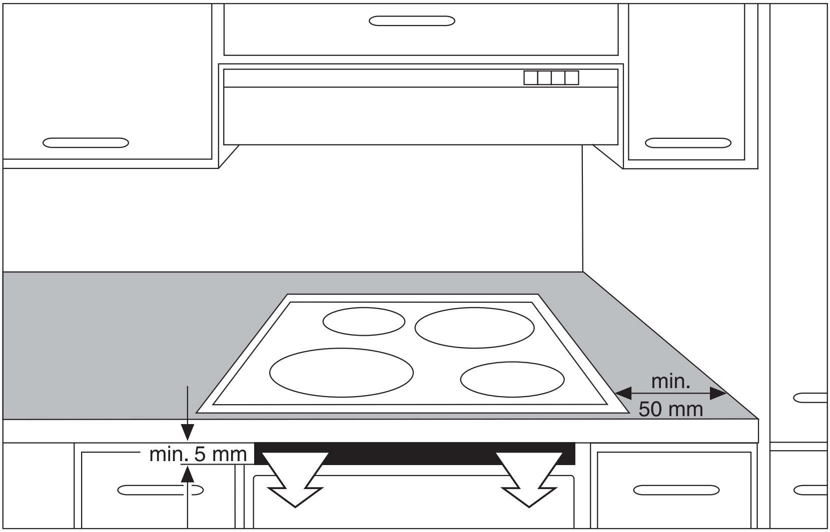

Downloaded from www.vandenborre.be

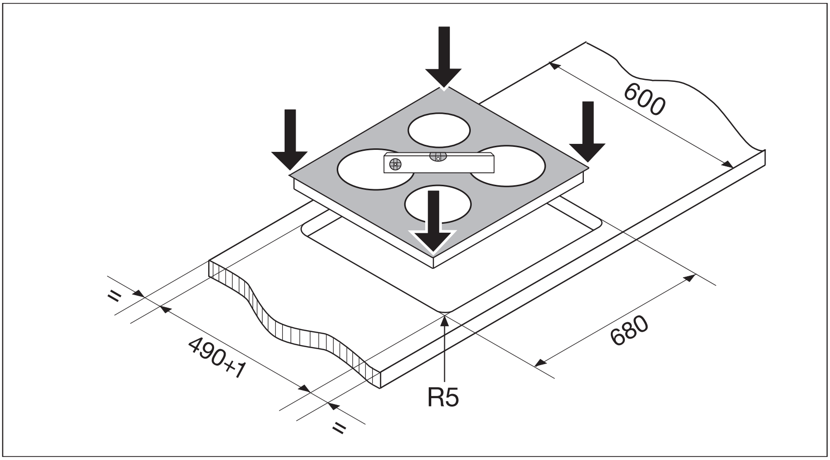

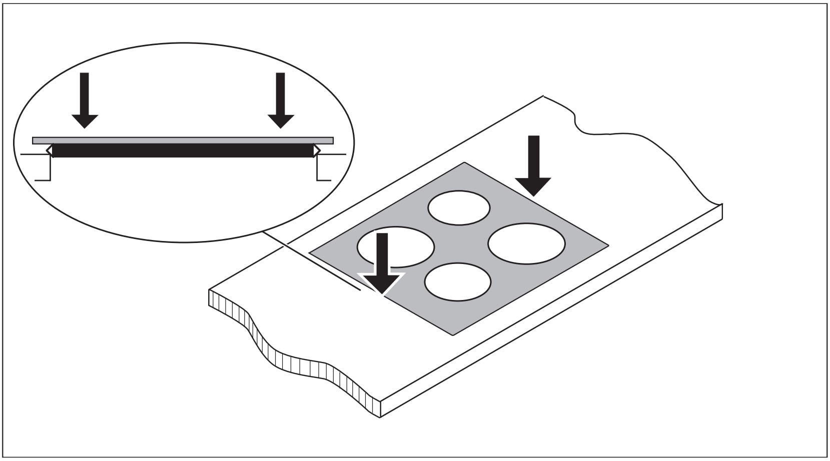

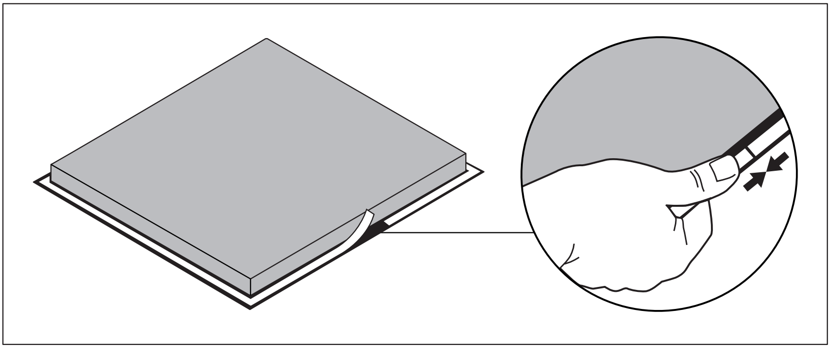

Downloaded from www.vandenborre.be

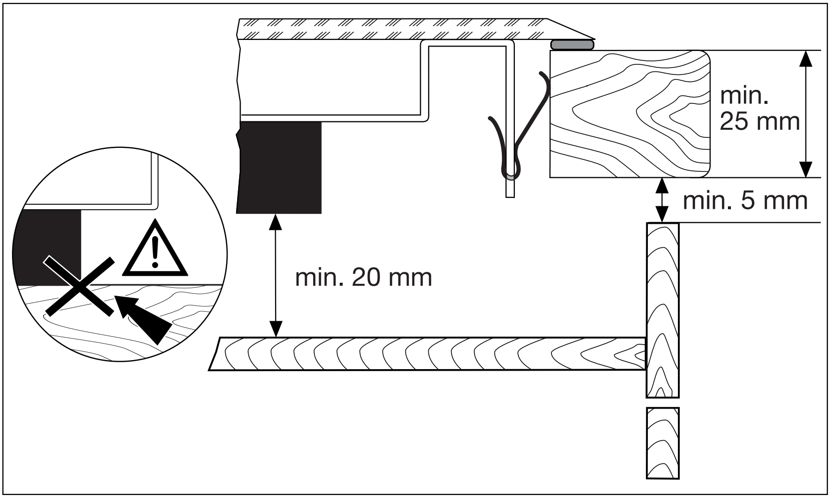

Downloaded from www.vandenborre.be

Typenschild / Rating Plate / Typeplaatje

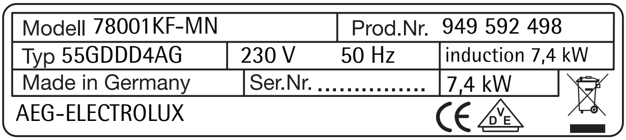

Downloaded from www.vandenborre.be

Downloaded from www.vandenborre.be

***From the Electrolux Group**. The world´s No.1 choice.*

The Electrolux Group is the world´s largest producer of powered appliances for kitchen, cleaning and outdoor use. More than 55 million Electrolux Group products (such as refrigerators, cookers, washing machines, vacuum cleaners, chain saws and lawn mowers) are sold each year to a value of approx. USD 14 billion in more than 150 countries around the world.

AEG Hausgeräte GmbH
Postfach 1036
D-90327 Nürnberg

http://www.aeg-electrolux.de

© Copyright by AEG

822 925 523-B-180106-02

Änderungen vorbehalten
Subject to change without notice
Wijzigingen voorbehouden

Downloaded from www.vandenborre.be